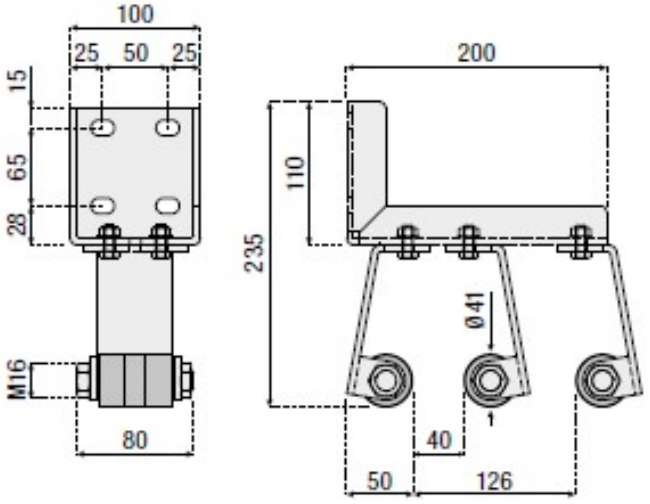
100
25
50
25
15
65
28
M16
80
200
110
235
Ø41
1
40
50
126