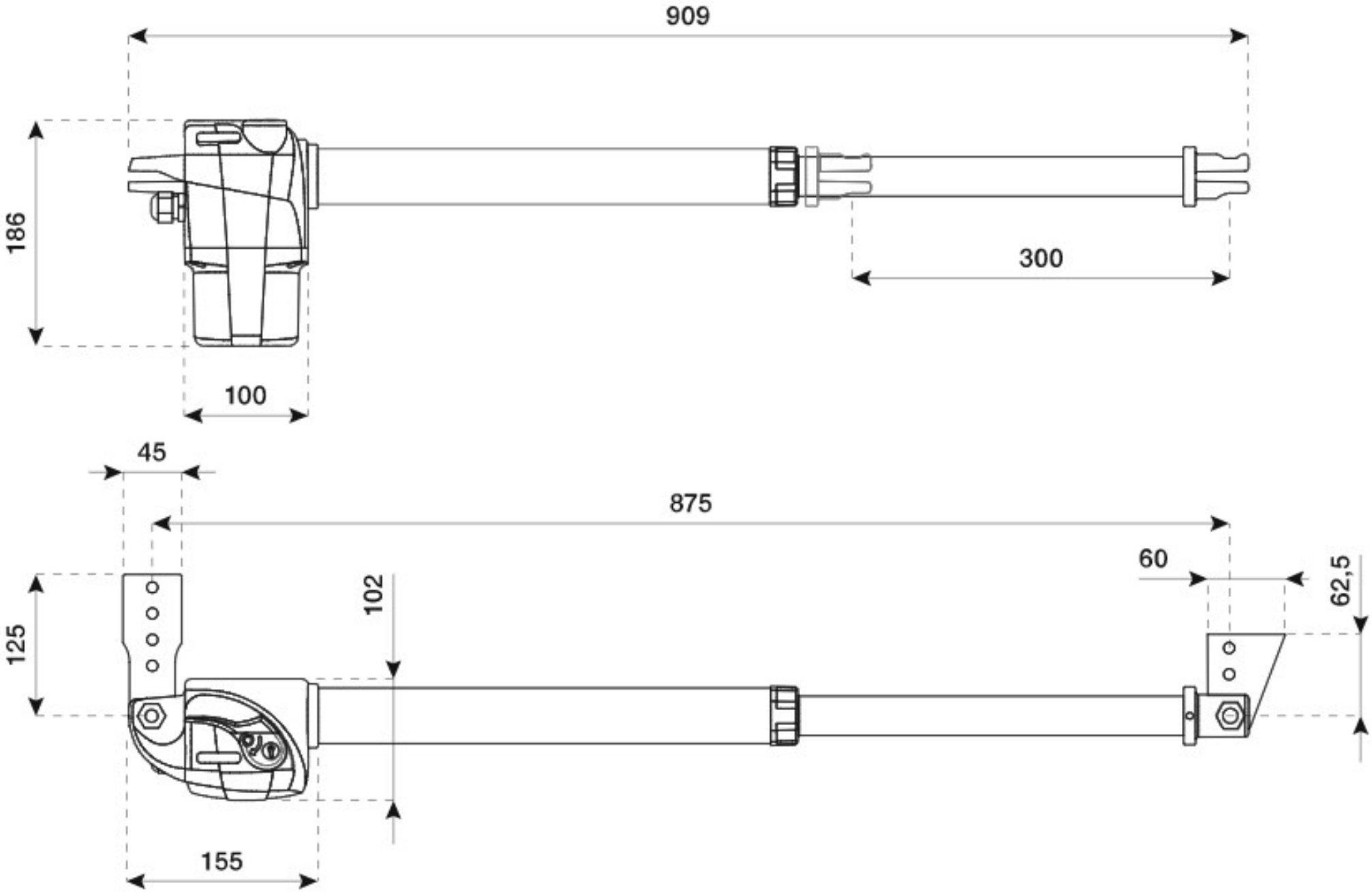
909
186
300
100
45
875
60
62,5
125
102
155