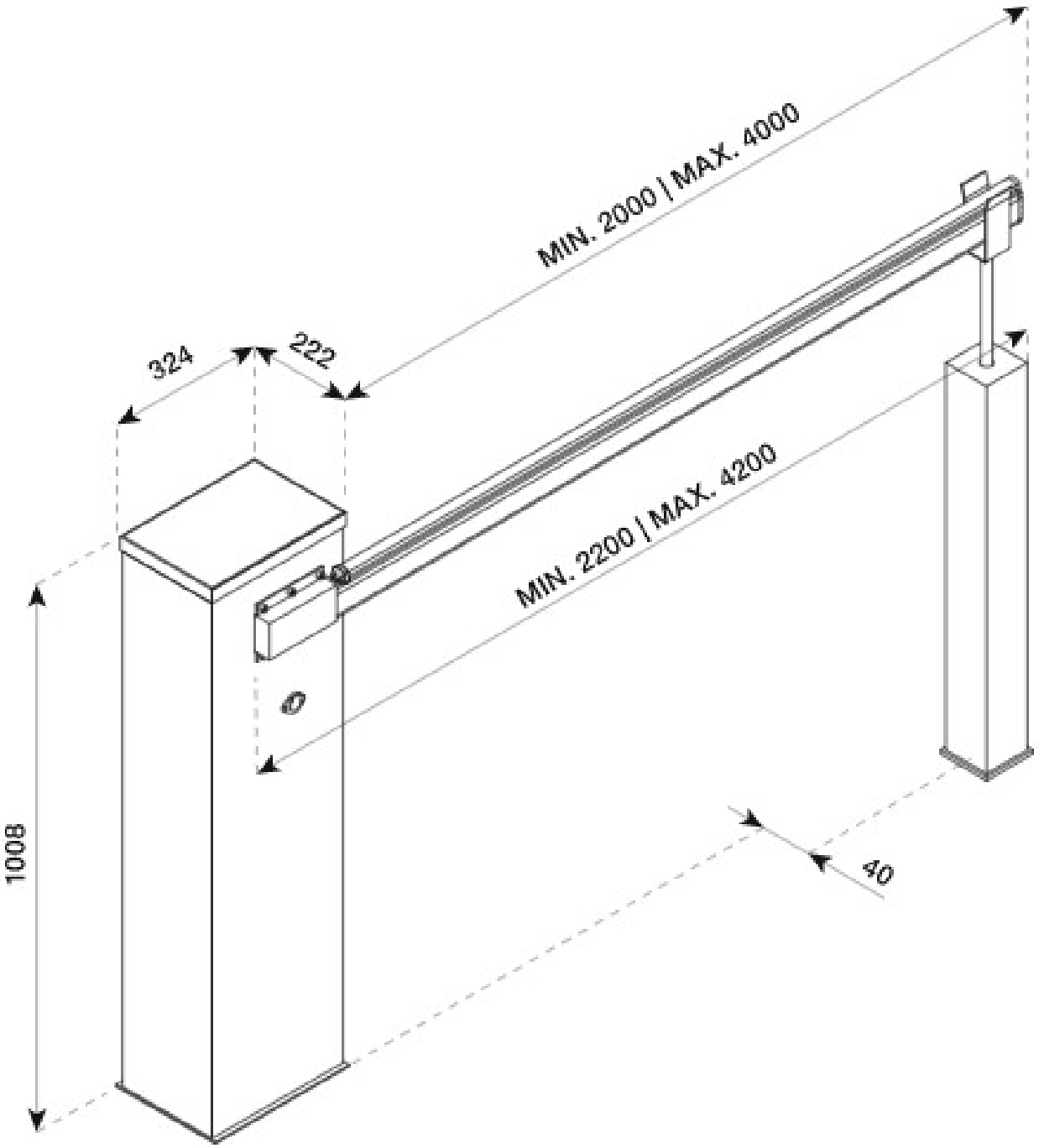
MIN. 2000 | MAX. 4000
324
222
MIN. 2200 | MAX. 4200
1008
40