L8543268
08/2017 rev 0

# TO.CLIP

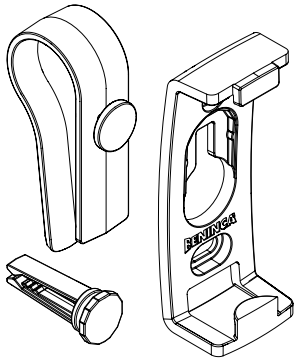


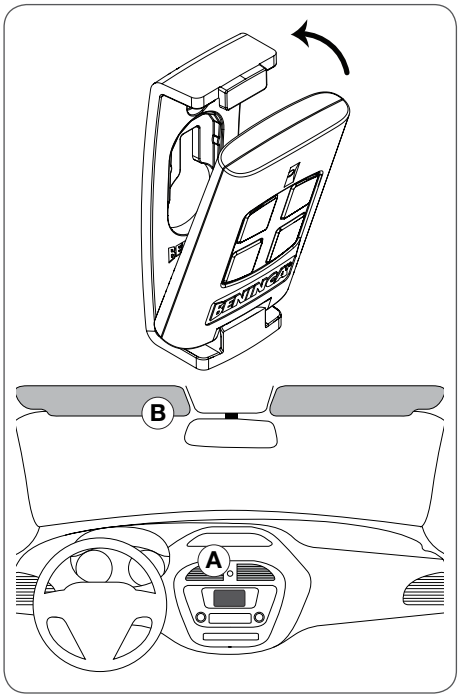


BENINCA®
TECHNOLOGY TO OPEN

CE

*UNIONE NAZIONALE COSTRUTTORI AUTOMATISMI PER CANCELLI, PORTE SERRANDE ED AFFINI* UNAC

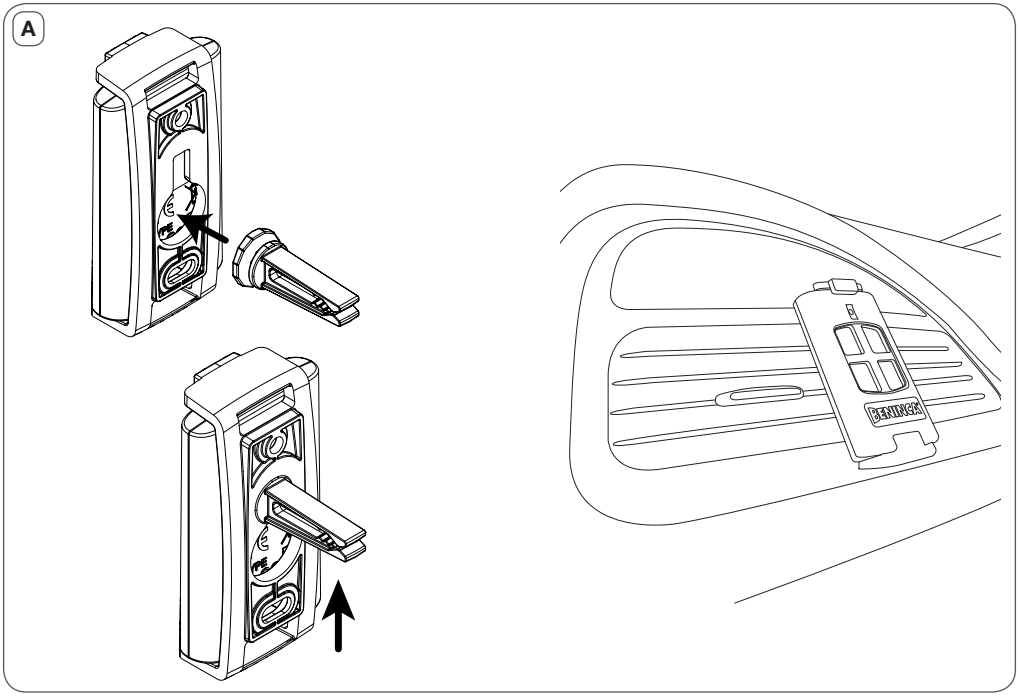

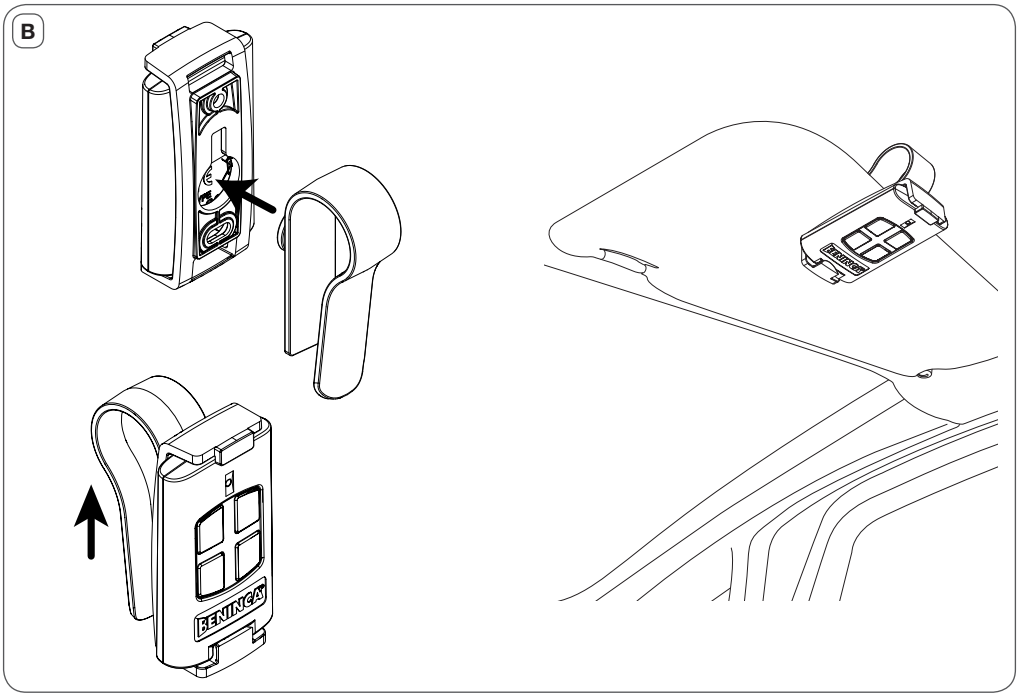
B
BENINCA'
BENINCA'

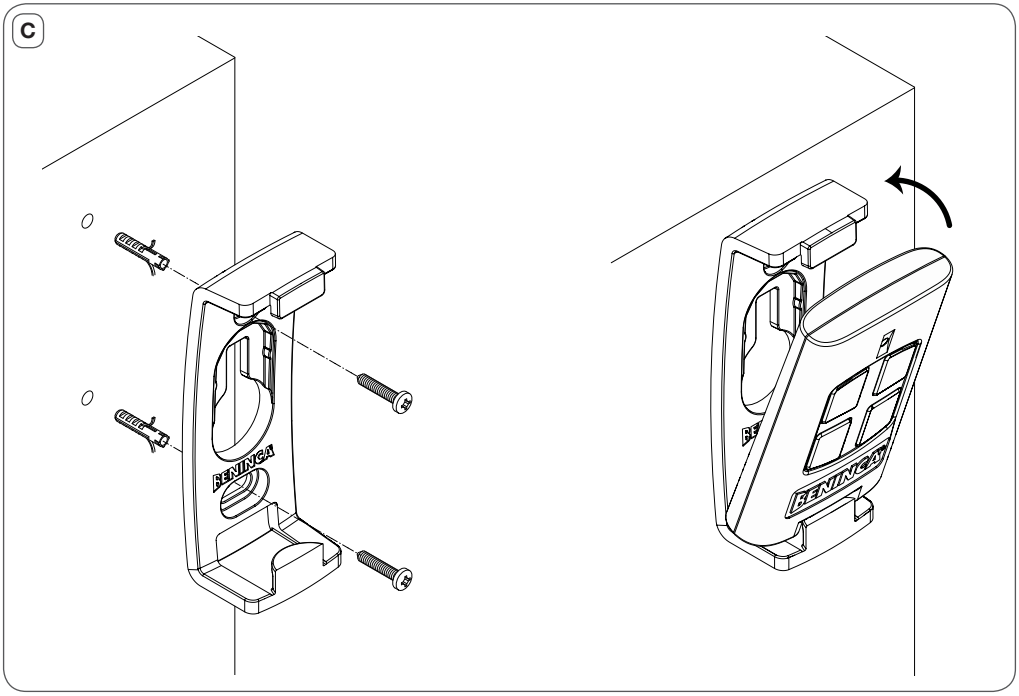
C
BENINCA'
BENINCA'